# Технические характеристики продукта

Спецификации



## Дискретный модуль расширения TM3- 16 выходов реле пружинной клеммы

TM3DQ16RG

## Основные характеристики

| | |
|---|---|
| Серия | Modicon TM3 |
| Тип продукта | Модуль дискретного вывода |
| Совместимость серий продукта | Modicon M241<br>Modicon M251<br>Modicon M221<br>Modicon M262 |
| Тип дискретного выхода | Замыкающее реле |
| количество дискретных выходов | 16 |
| логика дискретного выхода | Положительная или отрицательная |
| напряжение дискретного выхода | 240 В пер. ток для релейный выход<br>30 В пост. ток для релейный выход |
| ток дискретного выхода | 2000 мА для релейный выход |

## Дополнительные характеристики

| | |
|---|---|
| кол-во дискретных входов/выходов | 16 |
| Потребляемый ток | 0 мА в 24 В постоянный ток в через разъем шины (в состоянии откл.)<br>75 мА в 24 В постоянный ток в через разъем шины (в состоянии вкл.) |
| Время срабатывания | 10 ms (включение)<br>5 ms (выключение) |
| Механическая износостойкость | 20000000 циклы |
| мин. нагрузка | 10 мА в 5 В постоянный ток для релейный выход |
| Локальная индикация | Состояние выхода: 1 светодиод на каждый канал (зеленый) |
| электрическое соединение | 10 1,5 мм² съемный клеммник с пружинным зажимом с шаг 3.81 мм регулировка для выводов |
| **Maximum cable distance between devices** | Неэкранированный кабель: <30 m для релейный выход |
| изоляция | Между выходом и внутренней логикой в 2300 миля Переменный ток<br>Между выходами в 750 миля Переменный ток<br>Между группами входов в 1500 миля Переменный ток |
| Маркировка | CE |
| Монтажная опора | Top hat type TH35-15 рейка в соответствии с IEC 60715<br>Top hat type TH35-7.5 рейка в соответствии с IEC 60715<br>на плате или на панели с помощью монтажного комплекта |
| высота | 90 mm |
| глубина | 84,6 mm |
| ширина | 27,4 mm |
| Вес нетто | 0,145 kg |

Отказ от ответственности: Данный документ не отменяет необходимости определения пригодности этих продуктов для конкретных задач и их надежности в этих областях применения и не может служить для такого определения.

## Условия эксплуатации

| | |
|---|---|
| Стандарты | IEC 61131-2 |
| Сертификаты | cULus<br>CE<br>UKCA<br>RCM<br>EAC<br>cULus HazLoc |
| стойкость к электростатическому разряду | 8 кВ в воздухе в соответствии с МЭК 61000-4-2<br>4 кВ при контакте в соответствии с МЭК 61000-4-2 |
| стойкость к электромагнитным полям | 10 В/м 80 МГц...1 ГГц в соответствии с МЭК 61000-4-3<br>3 В/м 1.4 ГГц...2 ГГц в соответствии с МЭК 61000-4-3<br>1 В/м 2 ГГц...3 ГГц в соответствии с МЭК 61000-4-3 |
| стойкость к магнитным полям | 30 А/м 50/60 Гц в соответствии с МЭК 61000-4-8 |
| стойкость к коммутационным помехам | 2 кВ для выход реле в соответствии с МЭК 61000-4-4 |
| выдерживаемая импульсная помеха | 1 кВ Вх/Вых Общий режим в соответствии с МЭК 61000-4-5 Постоянного тока |
| стойкость к наведенным помехам | 10 миля 0,15...80 МГц в соответствии с МЭК 61000-4-6<br>3 миля частота (2, 3, 4, 6.2, 8.2, 12.6, 16.5, 18.8, 22, 25 МГц) в соответствии с Морская спецификация (LR, ABS, DNV, GL) |
| электромагнитное излучение | Излучение - контрольный уровень: 40 дБмкВ/м КП Класс A ( 10 м) в 30…230 мг в соответствии с IEC 55011<br>Излучение - контрольный уровень: 47 дБмкВ/м КП Класс A ( 10 м) в 230…1000 мг в соответствии с IEC 55011 |
| Температура окружающей среды | -10…35 °C вертикальная установка<br>-10…55 °C горизонтальная утановка |
| Температура окружающей среды при хранении | -25…70 °C |
| относительная влажность | 10…95 %, без образования конденсата (в действии)<br>10…95 %, без образования конденсата (при хранении) |
| степень защиты **IP** | IP20 с защитной крышкой на месте |
| Степень загрязнения | 2 |
| Высота над уровнем моря | 0...2000 м |
| Высота хранения | 0…3000 m |
| виброустойчивость | 3,5 мм в 5…8,4 дюйм в DIN-рейка<br>3 gn в 8,4…150 дюйм в DIN-рейка<br>3,5 мм в 5…8,4 дюйм в Панель<br>3 gn в 8,4…150 дюйм в Панель |
| Ударопрочность | 15 gn для 11 ms |

## Тип упаковки

| | |
|---|---|
| **Unit Type of Package 1** | PCE |
| **Number of Units in Package 1** | 1 |
| **Package 1 Height** | 7,5 cm |
| **Package 1 Width** | 12,5 cm |
| **Package 1 Length** | 10,5 cm |
| **Package 1 Weight** | 245,0 g |
| **Unit Type of Package 2** | S04 |
| **Number of Units in Package 2** | 42 |
| **Package 2 Height** | 30 cm |
| **Package 2 Width** | 40 cm |

| | |
|---|---|
| **Package 2 Length** | 60 cm |
| **Package 2 Weight** | 11,273 kg |
| **Unit Type of Package 3** | P12 |
| **Number of Units in Package 3** | 504 |
| **Package 3 Height** | 105 cm |
| **Package 3 Width** | 120 cm |
| **Package 3 Length** | 80 cm |
| **Package 3 Weight** | 145 kg |

## Environmental Data

Компания Schneider Electric стремится достичь нулевого энергетического баланса к 2050 году посредством партнерств в цепочке поставок, использования материалов с меньшим воздействием и цикличности с помощью нашей постоянной кампании "Use Better, Use Longer, Use Again", направленной на увеличение срока службы продукции и возможности ее повторной переработки.

Объяснение данных об окружающей среде >

Как мы оцениваем устойчивость продукта >

### Воздействие на окружающую среду

| | |
|---|---|
| Углеродный след (kg CO2 eq.) | **86** |
| Раскрытие информации об экологической деятельности | Экологический профиль продукта |

## Use Better

### Материалы и упаковка

| | |
|---|---|
| Упаковка с картонной переработкой | Нет |
| Упаковка без пластика | Да |
| Директива ЕС RoHS | Добровольное соответствие (продукт не подпадает под действие **EU RoHS)** |
| Регламент REACh | Декларация **REACh** |
| Регламент RoHS, Китай | Декларация **RoHS** Китая |
| не содержит ПВХ | Да |

## Use Again

## Повторная сборка и повторное производство

| | |
|---|---|
| Профиль цикличности | Информация о конце срока службы |
| WEEE |  Продукт должен утилизироваться на рынках Европейского Союза в соответствии с конкретным законодательством по сбору отходов и ни в коем случае не выбрасываться в контейнеры для общебытового мусора |
| Возврат | **No** |

Dimensions Drawings

## Dimensions

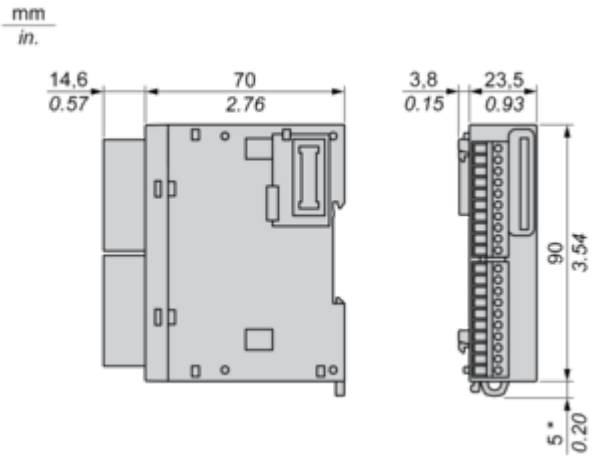


**(*)** 8.5 mm/0.33 in. when the clamp is pulled out.

## Mounting and Clearance

### Spacing Requirements

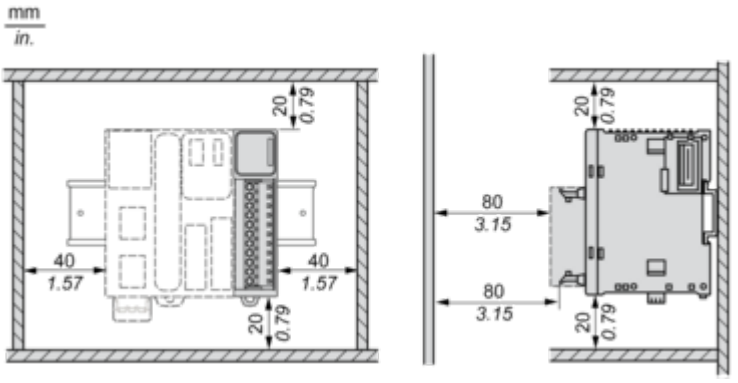

## Mounting on a Rail

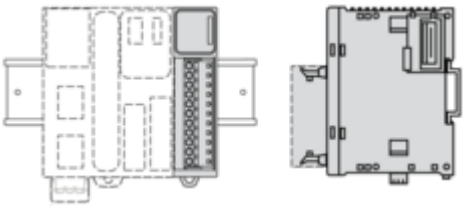

## Incorrect Mounting

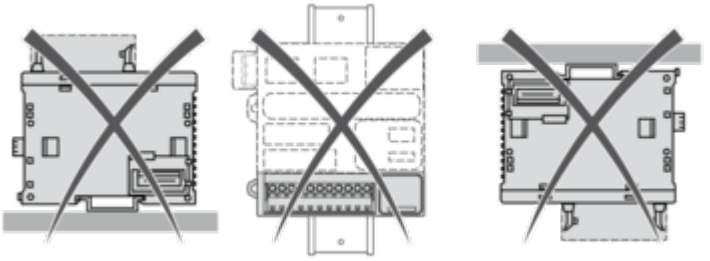

## Mounting on a Panel Surface

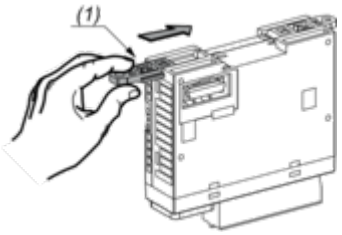


**(1)** Install a mounting strip

### Mounting Hole Layout

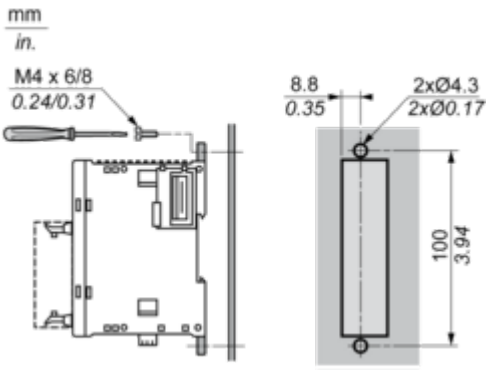

Connections and Schema

## Digital Relay Output Module (16-channel)

### Wiring Diagram (Positive Logic)

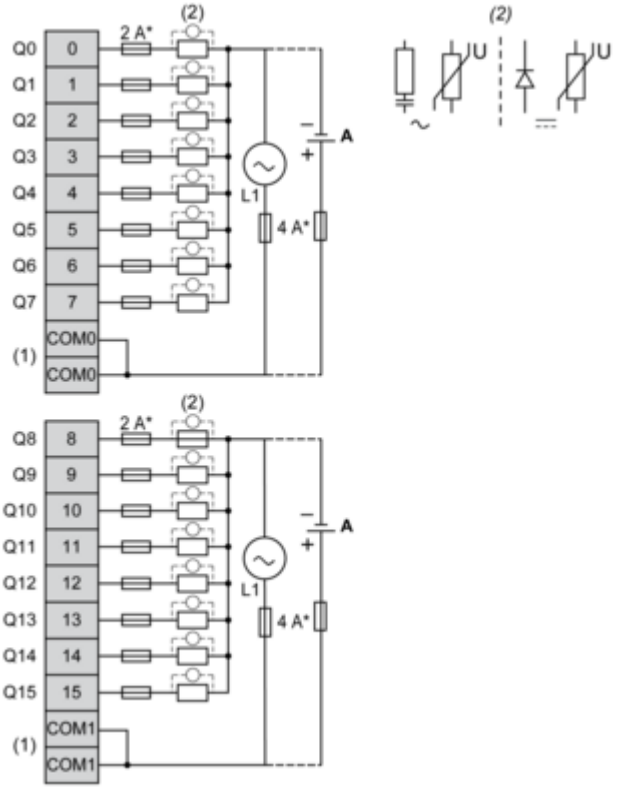


**(*)** Type T fuse
**(1)** The COM0 and COM1 terminals are **not** connected internally.
**(2)** To improve the life time of the contacts, and to protect from potential inductive load damage, it is recommended to connect a free wheeling diode in parallel to each inductive DC load or an RC snubber in parallel of each inductive AC load.
**(A)** Source wiring (positive logic).

### Wiring Diagram (Negative Logic)

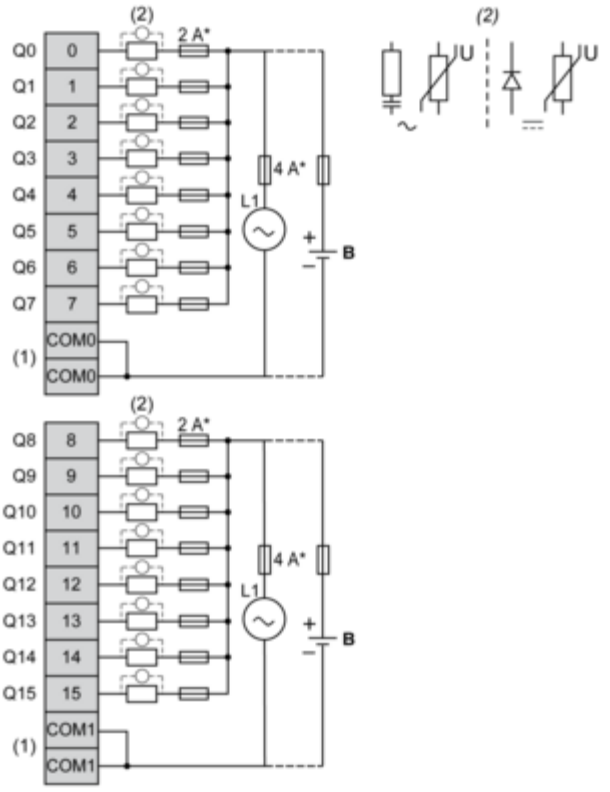


**(*)** Type T fuse
**(1)** The COM0 and COM1 terminals are **not** connected internally.
**(2)** To improve the life time of the contacts, and to protect from potential inductive load damage, it is recommended to connect a free wheeling diode in parallel to each inductive DC load or an RC snubber in parallel of each inductive AC load.
**(B)** Sink wiring (negative logic)