SIEMENS

Лист тех. данных — 3SU1401-1BB60-1AA0

Siemens EcoTech

Светодиодный модуль со встроенным светодиодом 24 В AC/DC, цвет: белый, винтовой зажим, для крепления передней панели, минимальный заказ 5 или кратное количество



торговая марка изделия	SIRIUS ACT
наименование изделия	Светодиодный модуль
наименование типа изделия	3SU1
Общие технические данные	
компонент изделия	
● диод	Да
● ламповый трансформатор	Нет
● источник света	Да
● добавочное сопротивление	Нет
напряжение развязки расчетное значение	320 V
степень загрязнения	3
тип напряжения рабочего напряжения	AC/DC
● для приведения в действие	AC/DC
выдерживаемое импульсное напряжение расчетное значение	4 kV
потребляемый ток макс.	25 mA
степень защиты IP	
● корпуса	IP40
● для соединительной клеммы	IP20
ударопрочность	
● **согласно МЭК 60068-2-27**	полуволна синусоиды 15г / 11 мсек
● для применения на железнодорожном транспорте согласно DIN EN 61373	категория 1, класс B
вибропрочность	
● **согласно МЭК 60068-2-6**	10 – 500 Гц: 5g
● для применения на железнодорожном транспорте согласно DIN EN 61373	категория 1, класс B
длительность работы типичный	100 000 h
справочный идентификатор согласно МЭК 81346-2:2009	P
Директива RoHS (дата)	10/01/2014
SVHC substance name	Lead monoxide (lead oxide) - 1317-36-8
рабочее напряжение 1	
● при переменном токе	
— при 50 Гц расчетное значение	24 V
— при 60 Гц расчетное значение	24 V
● при постоянном токе расчетное значение	24 V
относительный положительный допуск рабочего напряжения	20 %

© Copyright Siemens

относительный отрицательный допуск рабочего напряжения	20 %
Цепь тока управления/ управление	
ток включения макс.	2 A
Подсоединения/ клеммы	
исполнение электрического соединения	винтовой зажим
вид подключаемых сечений проводов	
● однопроводной с заделкой концов кабеля	2x (0,5 ... 0,75 mm²)
● однопроводной без заделки концов кабеля	2x (1,0 ... 1,5 mm²)
● тонкожильный с заделкой концов кабеля	2x (0,5 ... 1,5 мм²)
● тонкожильный без заделки концов кабеля	2x (1,0 ... 1,5 мм²)
● для проводов американского калибра (AWG)	2x (18 ... 14)
поперечное сечение подключаемого провода тонкожильный с заделкой концов кабеля	0,5 ... 1,5 mm²
начальный пусковой крутящий момент при винтовом зажиме	0,8 ... 0,9 N·m
Осветительное средство	
вид источника света	светодиод
цвет источника света	белый
сила светового излучения	900 ... 1 400 mcd
сертификат соответствия	
● ATEX	Нет
● МЭК Ex	Нет
Условия окружающей среды	
окружающая температура	
● при эксплуатации	-25 ... +70 °C
● при хранении	-40 ... +80 °C
экологическая категория при эксплуатации согласно МЭК 60721	3M6, 3S2, 3B2, 3C3, 3K6 (при относительной атмосферной влажности 10 ... 95%, образование конденсата во время эксплуатации недопустимо)
Environmental footprint	
экологический сертификат изделия(EPD)	Да
потенциал парникового эффекта [CO2 eq] всего	0,787 kg
потенциал парникового эффекта [CO2 eq] в процессе производства	0,566 kg
потенциал парникового эффекта [CO2 eq] при эксплуатации	0,235 kg
потенциал парникового эффекта [CO2 eq] по истечении срока службы	-0,015 kg
экологический профиль Siemens (SEP)	Siemens EcoTech
Монтаж/ крепление/ размеры	
вид креплений	
● модулей и принадлежностей	Крепление на передней панели
высота	33,2 mm
ширина	9,8 mm
глубина	29,4 mm

Разрешения Сертификаты

General Product Approval					EMV
		Confirmation			

Test Certificates		other	Environment		
Special Test Certificate	Type Test Certificates/Test Report	Confirmation			Environmental Confirmations

Дополнительная информация

Информация об упаковке
Информация об упаковке
Information- and Downloadcenter (каталоги, брошюры,...)

© Copyright Siemens

https://www.siemens.com/ic10

Industry Mall (Каталог и система обработки заказов)
https://mall.industry.siemens.com/mall/ru/ru/Catalog/product?mlfb=3SU1401-1BB60-1AA0

Онлайн-генератор Cax
http://support.automation.siemens.com/WW/CAXorder/default.aspx?lang=en&mlfb=3SU1401-1BB60-1AA0

Service&Support (руководства, инструкции по экслпуатации, сертификаты, указания, FAQ,...)
https://support.industry.siemens.com/cs/ww/en/ps/3SU1401-1BB60-1AA0

Банк изображений (фотографии продуктов, двухмерные размерные чертежи, трехмерные модели, схемы приборов, макросы EPLAN, …)
http://www.automation.siemens.com/bilddb/cax_de.aspx?mlfb=3SU1401-1BB60-1AA0&lang=en

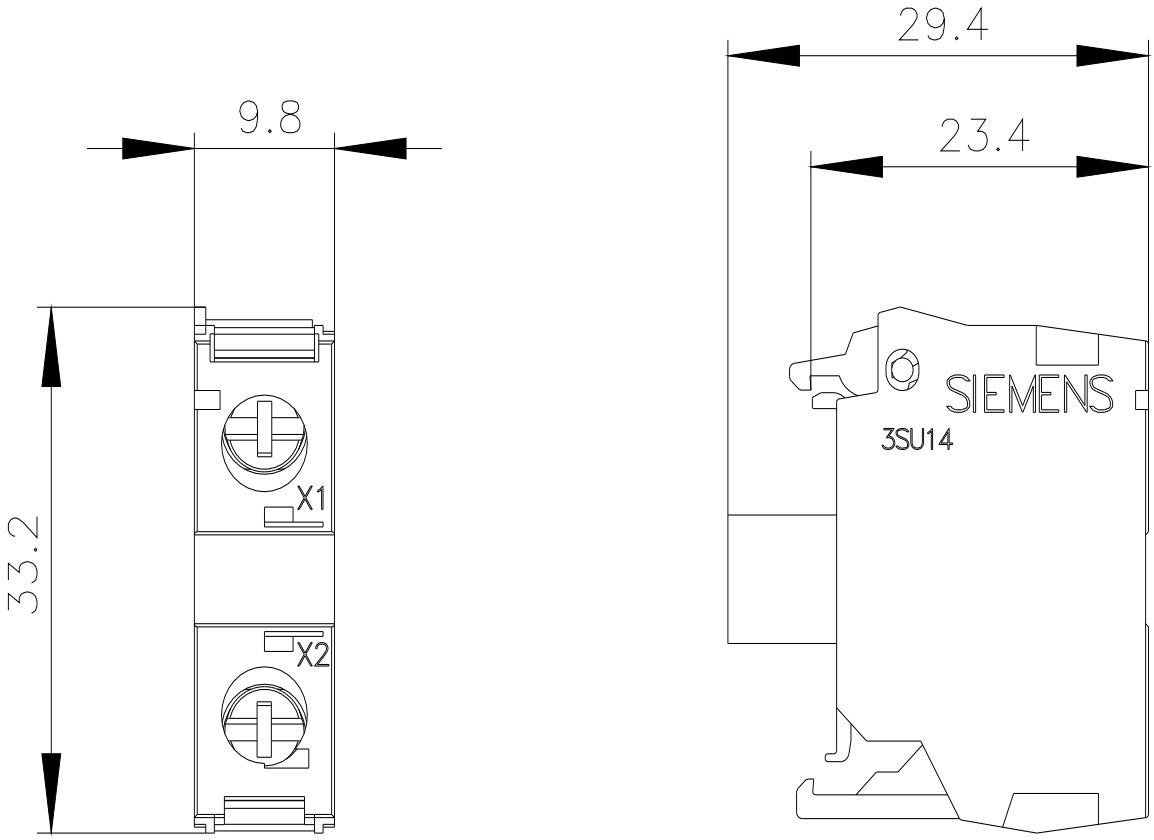

© Copyright Siemens

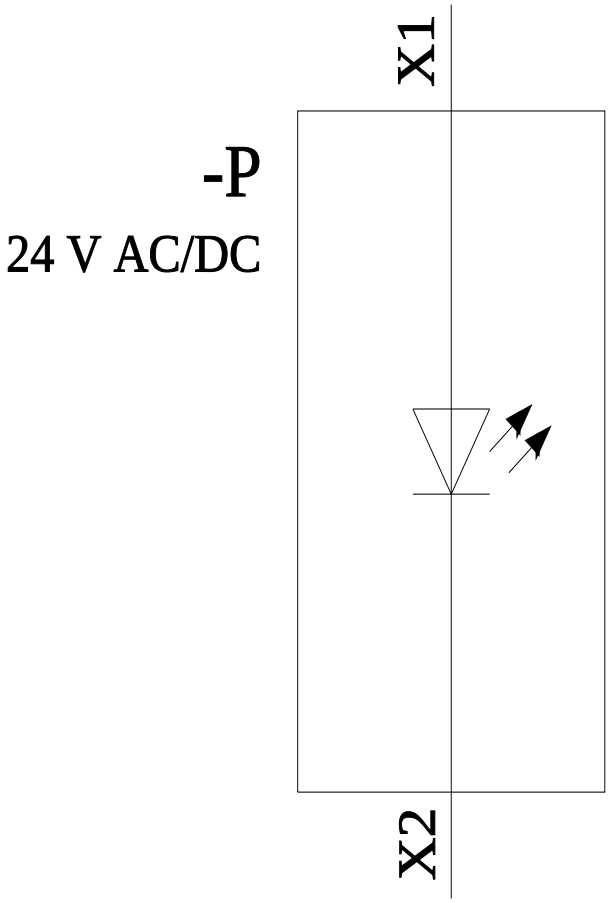

последнее изменение: 11.03.2024

© Copyright Siemens