SIEMENS

Лист тех. данных 3RA2931-1AA00

Монтажный блок электрич. и механич. для 3RV2.3 и 3RT2.3. и устройство плавного пуска 3RW303/3RW403 (одинарная упаковка)

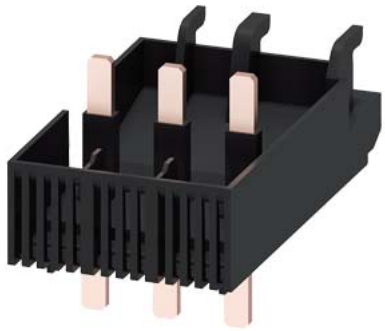

торговая марка изделия	SIRIUS
наименование изделия	соединительный блок
Общие технические данные	
компонент изделия соединительный модуль, нижний	Нет
компонент изделия соединительный модуль, верхний	Нет
типоразмер автоматического выключателя	S2
типоразмер контактора	S2
Директива RoHS (дата)	03/01/2017
число полюсов	3
Монтаж/ крепление/ размеры	
вид креплений	винтовое крепление
Разрешения Сертификаты	

General Product Approval | **Test Certificates**

EG-Konf. | UKCA | Confirmation | EAC | Type Test Certific-ates/Test Report | Special Test Certific-ate

Marine / Shipping

ABS | BUREAU VERITAS | DNV | LRS | PRS | RINA

Marine / Shipping	other	Railway	Environment
RMRS	Confirmation	Special Test Certific-ate	Environmental Con-firmations

Дополнительная информация

Информация об упаковке
Информация об упаковке
Information- and Downloadcenter (каталоги, брошюры,...)
https://www.siemens.com/ic10
Industry Mall (Каталог и система обработки заказов)
https://mall.industry.siemens.com/mall/ru/ru/Catalog/product?mlfb=3RA2931-1AA00
Онлайн-генератор Cax

© Copyright Siemens

http://support.automation.siemens.com/WW/CAXorder/default.aspx?lang=en&mlfb=3RA2931-1AA00

Service&Support (руководства, инструкции по экслпуатации, сертификаты, указания, FAQ,...)
https://support.industry.siemens.com/cs/ww/en/ps/3RA2931-1AA00

Банк изображений (фотографии продуктов, двухмерные размерные чертежи, трехмерные модели, схемы приборов, макросы EPLAN, …)
http://www.automation.siemens.com/bilddb/cax_de.aspx?mlfb=3RA2931-1AA00&lang=en

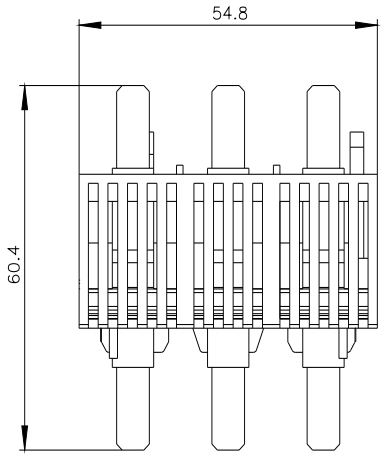

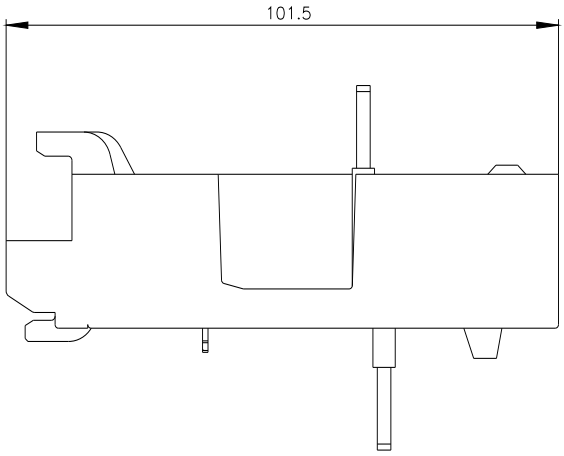

последнее изменение: 17.06.2021

© Copyright Siemens