T181119

U2019-1B1. Спецификация устройства

Введение

Контроллер U2019-1B1 предназначен для построения распределенных систем управления конвекторами, тепловыми дорожками, радиаторами со встроенными двигателями и подобными тепловыми приборами с жидкостным нагревателем.
Контроллер U2019-1B1 поставляется в корпусе со степенью защиты IP20. Корпус имеет удобные крепления на металлические поверхности.

Технические характеристики

1	Наименование модели	U2019-1B1
2	Напряжение питания	24V DC
3	Порт связи RS485	1шт, без развязки
4	Питание и защита двигателей	24В, встроенные предохранители и защитные диоды на каждый из 4х двигателей
5	Аналоговый вход	2шт. NTC10k
6	Аналоговый выход	1 шт, 0-10В, относительно системной земли. Нагрузочная способность 50мА/канал. Так же этот выход может работать в режиме ШИМ
7	Аналоговый выход	1 шт, 0-10В, относительно системной земли. Нагрузочная способность 50мА/канал Так же этот выход может работать в режиме дискретного выхода 24В 1.2Вт

Схема соединения в сеть

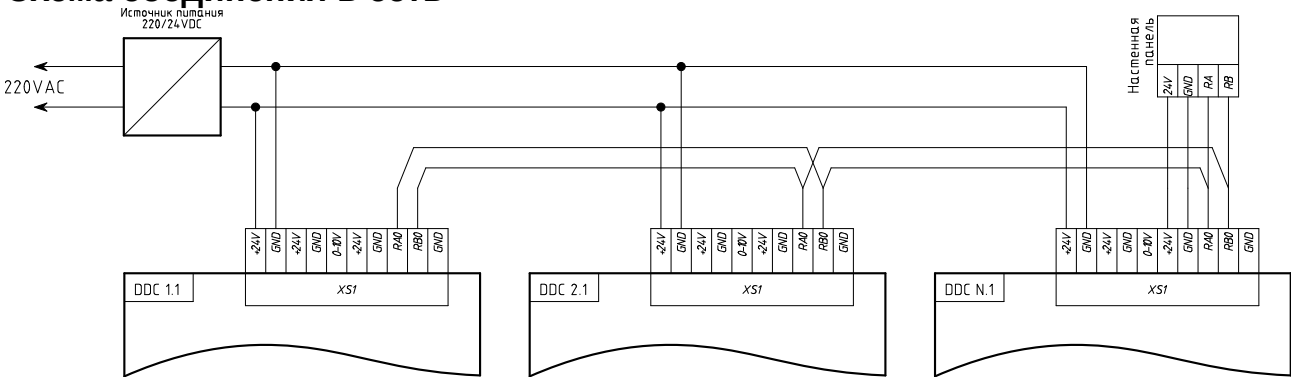

T181119

U2019-1B1. Спецификация устройства

Схема внешних соединений

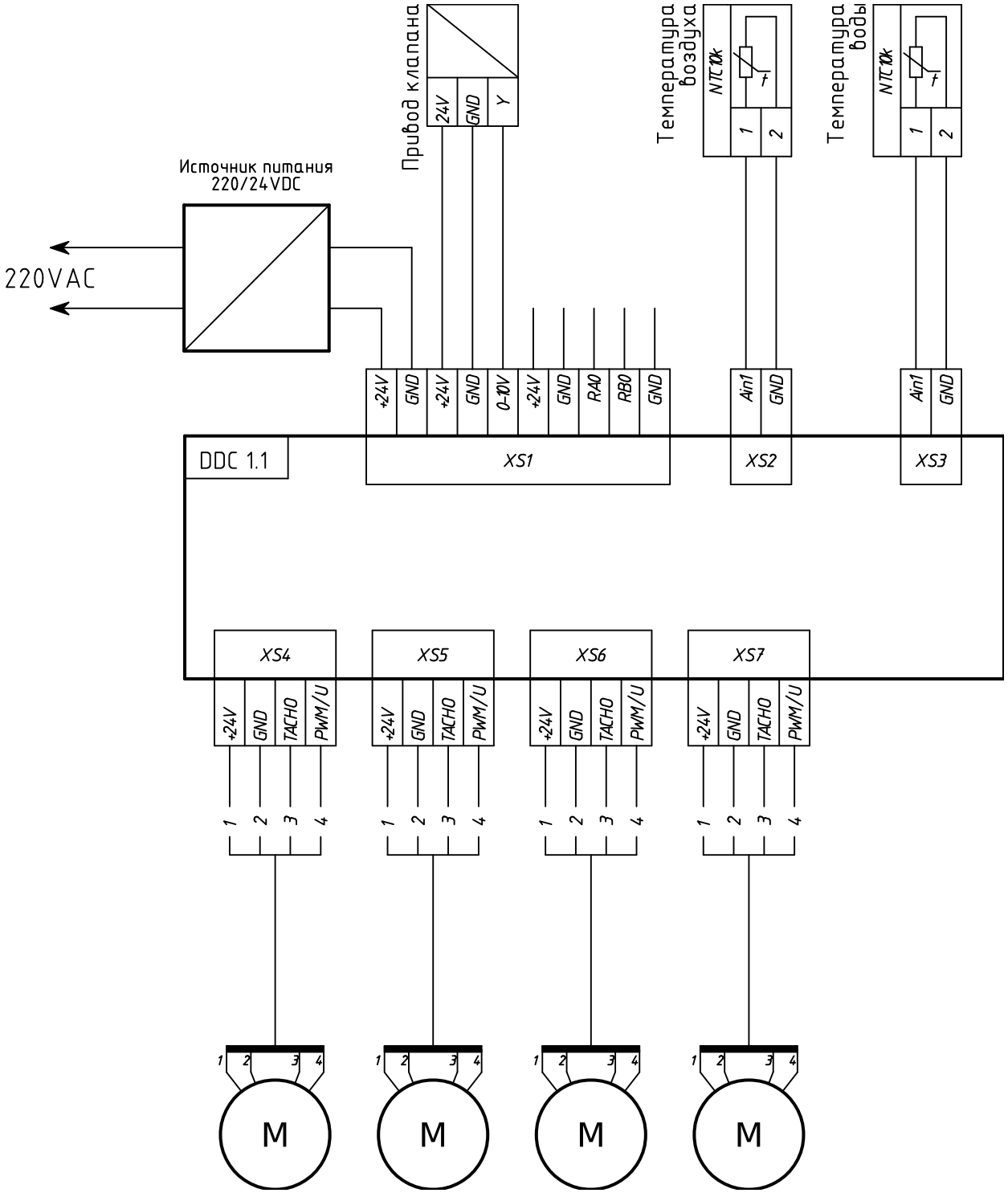

Схема подключения термоэлектрического привода регулирующего клапана

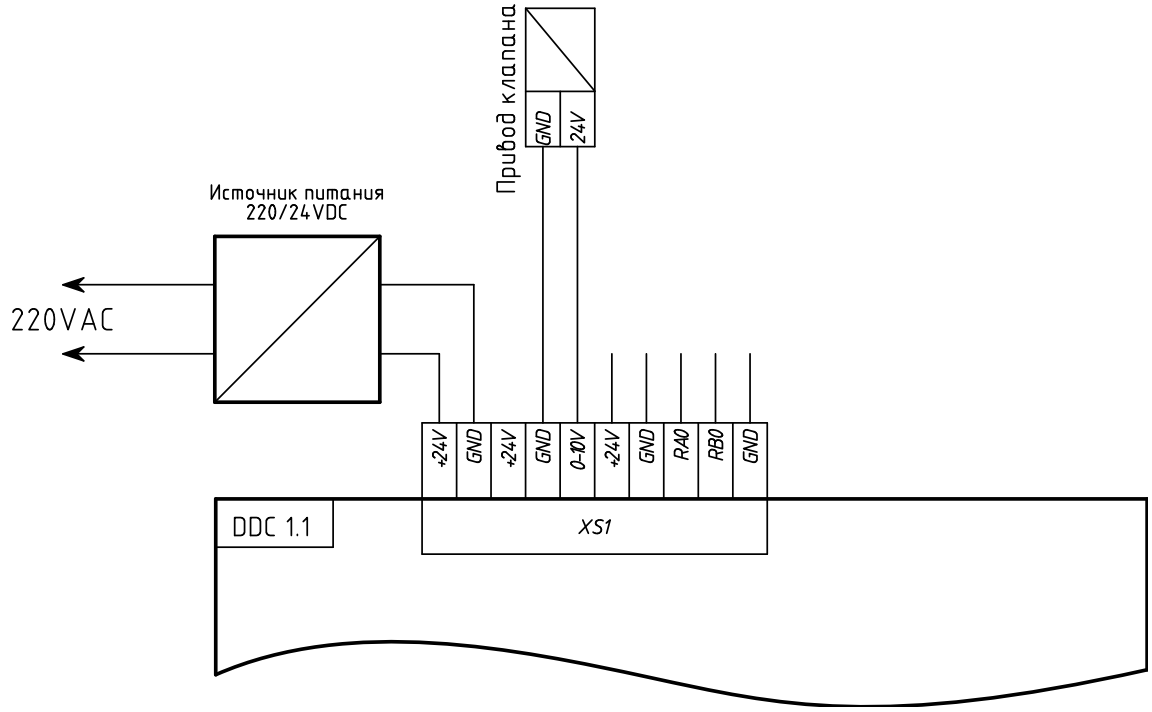

Схема подключения пропорционального привода регулирующего клапана

