SIEMENS

Лист тех. данных — 3SU1401-1BB00-1AA0

Siemens EcoTech

Светодиодный модуль со встроенным светодиодом 24 В AC/DC, цвет: янтарный, винтовой зажим, для крепления передней панели, минимальный заказ 5 или кратное количество



торговая марка изделия	SIRIUS ACT
наименование изделия	Светодиодный модуль
наименование типа изделия	3SU1
Общие технические данные	
компонент изделия	
● диод	Да
● ламповый трансформатор	Нет
● источник света	Да
● добавочное сопротивление	Нет
напряжение развязки расчетное значение	320 V
степень загрязнения	3
тип напряжения рабочего напряжения	AC/DC
● для приведения в действие	AC/DC
выдерживаемое импульсное напряжение расчетное значение	4 kV
потребляемый ток макс.	25 mA
степень защиты IP	
● корпуса	IP40
● для соединительной клеммы	IP20
ударопрочность	
● **согласно МЭК 60068-2-27**	полуволна синусоиды 15г / 11 мсек
● для применения на железнодорожном транспорте согласно DIN EN 61373	категория 1, класс B
вибропрочность	
● **согласно МЭК 60068-2-6**	10 – 500 Гц: 5g
● для применения на железнодорожном транспорте согласно DIN EN 61373	категория 1, класс B
длительность работы типичный	100 000 h
справочный идентификатор согласно МЭК 81346-2:2009	P
Директива RoHS (дата)	10/01/2014
SVHC substance name	Lead monoxide (lead oxide) - 1317-36-8
рабочее напряжение 1	
● при переменном токе	
— при 50 Гц расчетное значение	24 V
— при 60 Гц расчетное значение	24 V
● при постоянном токе расчетное значение	24 V
относительный положительный допуск рабочего напряжения	20 %

© Copyright Siemens

относительный отрицательный допуск рабочего напряжения	20 %
Цепь тока управления/ управление	
ток включения макс.	2 A
Подсоединения/ клеммы	
исполнение электрического соединения	винтовой зажим
вид подключаемых сечений проводов	
● однопроводной с заделкой концов кабеля	2x (0,5 ... 0,75 mm²)
● однопроводной без заделки концов кабеля	2x (1,0 ... 1,5 mm²)
● тонкожильный с заделкой концов кабеля	2x (0,5 ... 1,5 мм²)
● тонкожильный без заделки концов кабеля	2x (1,0 ... 1,5 мм²)
● для проводов американского калибра (AWG)	2x (18 ... 14)
поперечное сечение подключаемого провода тонкожильный с заделкой концов кабеля	0,5 ... 1,5 mm²
начальный пусковой крутящий момент при винтовом зажиме	0,8 ... 0,9 N·m
Осветительное средство	
вид источника света	светодиод
цвет источника света	янтарный
сила светового излучения	450 ... 1 120 mcd
сертификат соответствия	
● ATEX	Нет
● МЭК Ex	Нет
Условия окружающей среды	
окружающая температура	
● при эксплуатации	-25 ... +70 °C
● при хранении	-40 ... +80 °C
экологическая категория при эксплуатации согласно МЭК 60721	3M6, 3S2, 3B2, 3C3, 3K6 (при относительной атмосферной влажности 10 ... 95%, образование конденсата во время эксплуатации недопустимо)
Environmental footprint	
экологический сертификат изделия(EPD)	Да
потенциал парникового эффекта [CO2 eq] всего	0,787 kg
потенциал парникового эффекта [CO2 eq] в процессе производства	0,566 kg
потенциал парникового эффекта [CO2 eq] при эксплуатации	0,235 kg
потенциал парникового эффекта [CO2 eq] по истечении срока службы	-0,015 kg
экологический профиль Siemens (SEP)	Siemens EcoTech
Монтаж/ крепление/ размеры	
вид креплений	
● модулей и принадлежностей	Крепление на передней панели
высота	33,2 mm
ширина	9,8 mm
глубина	29,4 mm

Разрешения Сертификаты

General Product Approval					Test Certificates
CE EG-Konf.	UKCA	Confirmation	UL	EAC	Special Test Certificate

Test Certificates	other	Environment		
Type Test Certificates/Test Report	Confirmation	EPD	Siemens EcoTech	Environmental Confirmations

Дополнительная информация

Информация об упаковке
Информация об упаковке
Information- and Downloadcenter (каталоги, брошюры,...)

© Copyright Siemens

https://www.siemens.com/ic10

Industry Mall (Каталог и система обработки заказов)
https://mall.industry.siemens.com/mall/ru/ru/Catalog/product?mlfb=3SU1401-1BB00-1AA0

Онлайн-генератор Cax
http://support.automation.siemens.com/WW/CAXorder/default.aspx?lang=en&mlfb=3SU1401-1BB00-1AA0

Service&Support (руководства, инструкции по экслпуатации, сертификаты, указания, FAQ,...)
https://support.industry.siemens.com/cs/ww/en/ps/3SU1401-1BB00-1AA0

Банк изображений (фотографии продуктов, двухмерные размерные чертежи, трехмерные модели, схемы приборов, макросы EPLAN, …)
http://www.automation.siemens.com/bilddb/cax_de.aspx?mlfb=3SU1401-1BB00-1AA0&lang=en

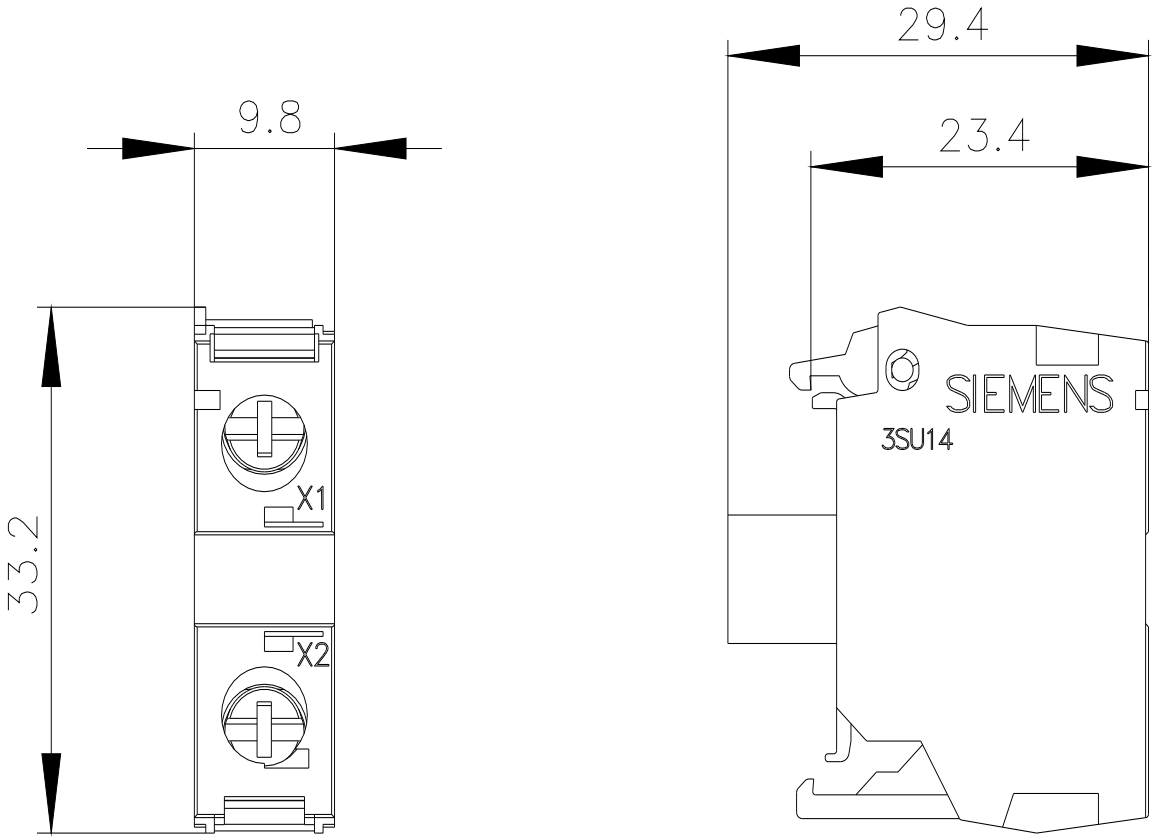

© Copyright Siemens

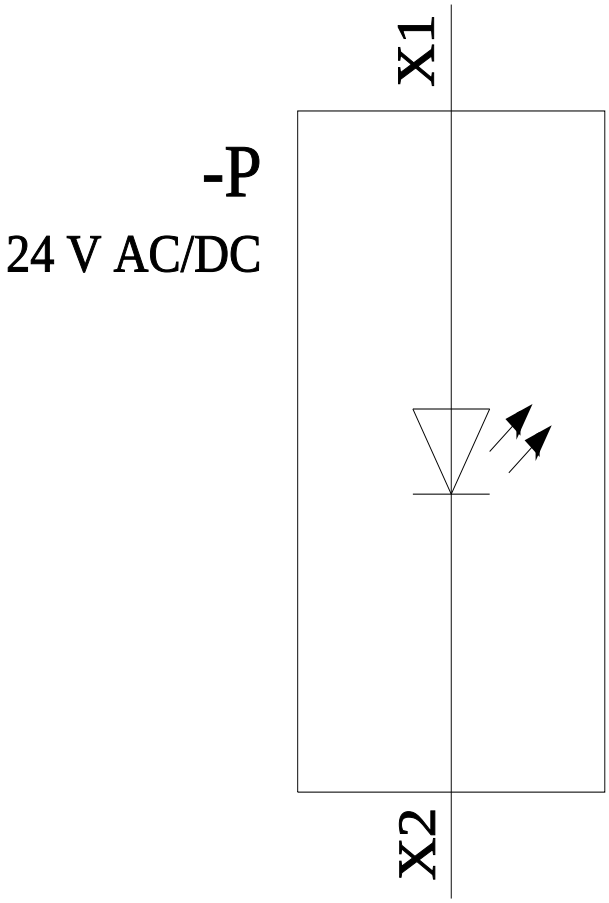

последнее изменение: 11.03.2024

© Copyright Siemens